Colonne vasca e sifoni

COLONNE VASCA 68

Le colonne vasca sono realizzate con materiali di alta qualità e con diverse soluzioni tecniche, modelli di design e materiali utilizzati.

PILETTE DOCCIA - SIFONI 70

Le pilette per i piatti doccia sono caratterizzate da un alto flusso di scarico, oltre ad avere un'ottima qualità dei materiali utilizzati, sono facili da pulire. Le parti cromate sono resistenti ai graffi e all'usura.

SIFONI LAVABO IN OTTONE - DESIGN 75

I sifoni in metallo sono prodotti in ottone cromato di alta qualità. La tecnologia di cromatura utilizzata garantisce una elevata resistenza a graffi ed urti e quindi garantisce una lunga durata del prodotto nel tempo.

SIFONI LAVABO 79

La vasta gamma comprende sifoni lavabo e sifoni per gli scarichi degli elettrodomestici, da esterni come pilozzini, lavastoviglie ecc...

SIFONI LAVELLO 80

Gli sifoni per lavello sono caratterizzati da un design massiccio, pulizia superiore, resistenza chimica e termica. Tutti i tipi di sifoni lavello hanno la possibilità di connettersi anche a dispositivi esterni (lavatrici, lavastoviglie..).

SIFONI PER ORINATOI E BIDET 85

Sifoni per orinatoi e bidet caratterizzati da semplicità costruttiva e facilità di montaggio.
Sono resistenti agli agenti chimici aggressivi.

SIFONI PER SCARICHI CONDENSA 87

I sifoni per lo scarico condensa possono essere tubolari o a forma di imbuto.
I sifoni tubolari hanno anche un sistema interno per eliminare i cattivi odori.

SIFONI LAVATRICE 89

Questi sifoni sono di facile accesso per la pulizia interna e sono prodotti con materiali che hanno un'ottima resistenza ai detergenti e all'acqua calda.

A51CRM

Colonna vasca con sifone - maniglia e tappo **ABS** cromati

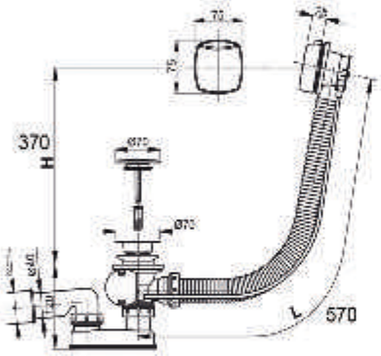

Confezione	10 pezzi
Prezzo unitario/€	**30,00**
Peso - scatola esterna	13,1 kg
Materiale - manopola di comando / tappo	ABS / ABS

A551KM

Colonna vasca con sifone - maniglia e tappo in **OTTONE** cromato

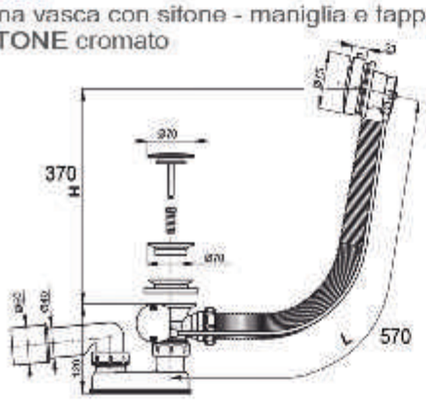

Confezione	10 pezzi
Prezzo unitario/€	**35,00**
Peso - scatola esterna	14,5 kg
Materiale - manopola di comando / tappo	ottone

A550KM

Colonna vasca con sifone - maniglia e tappo in **OTTONE** cromato

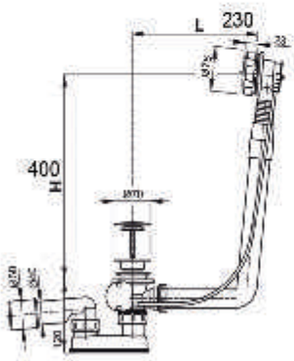

Confezione	12 pezzi
Prezzo unitario/€	**36,00**
Peso - scatola esterna	11,8 kg
Materiale - manopola di comando / tappo	ottone

A504KM - Click/Clack

Colonna vasca **click / clack**, troppopieno e sifone, **OTTONE** cromato

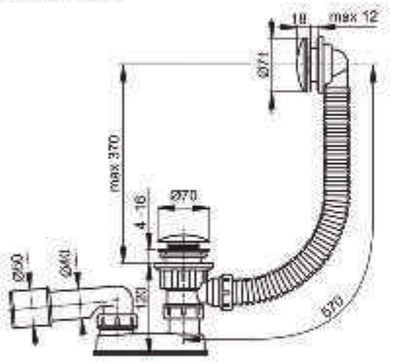

Confezione - scatola esterna	20 pezzi
Prezzo unitario/€	**46,00**
Peso - scatola esterna	14,0 kg
Materiale - manopola di comando / tappo	ottone

A564KM1

Colonna vasca con sifone, **EROGAZIONE** dal troppopieno, tappo e maniglia in **OTTONE** cromato

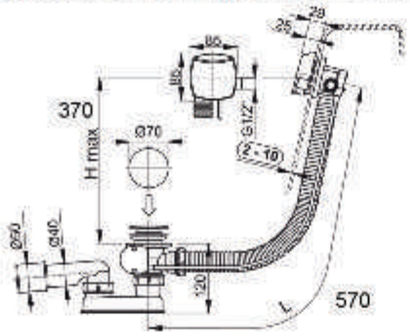

Confezione - scatola esterna	12 pezzi
Prezzo unitario/€	**144,00**
Peso - scatola esterna	13,4 kg
Materiale - manopola di comando / tappo	ottone

A564CRM3

Colonna vasca con sifone, **EROGAZIONE** dal troppopieno, tappo e maniglia **ABS** cromati

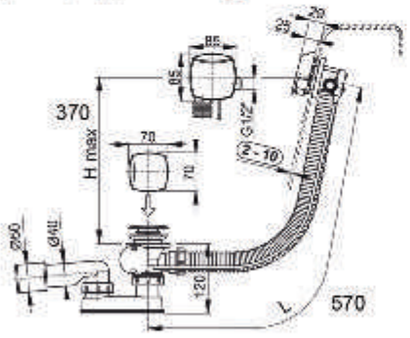

Confezione - scatola esterna	12 pezzi
Prezzo unitario/€	**134,00**
Peso - scatola esterna	12,5 kg
Materiale - manopola di comando / tappo	ABS cromato

A46 Ø 50
Pilette doccia con griglia **INOX** per piatti con foro Ø 50

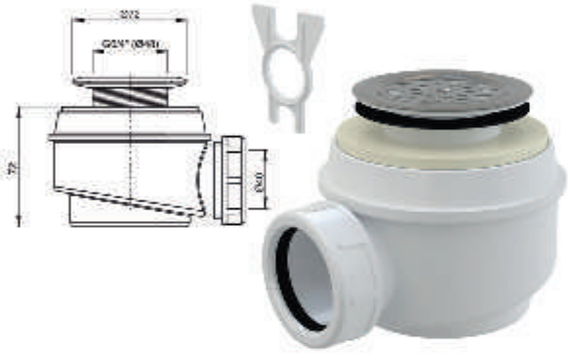

Confezione - scatola esterna	30 pezzi
Prezzo unitario/€	**12,50**
Peso - scatola esterna	6,4 kg
Portata	37 lt/min.

A46 Ø 60
Pilette doccia con griglia **INOX** per piatti con foro Ø 60

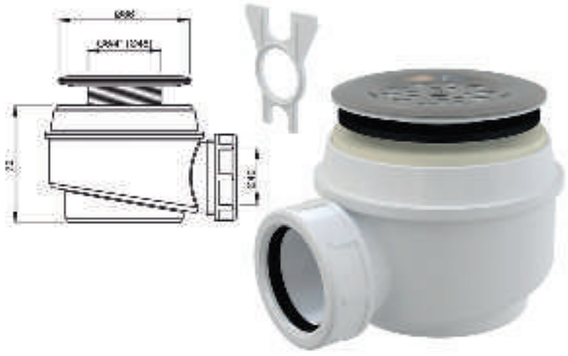

Confezione - scatola esterna	30 pezzi
Prezzo unitario/€	**13,50**
Peso - scatola esterna	6,6 kg
Portata	37 lt/min.

A47B Ø 50
Pilette doccia con tappo **ABS** bianco per piatti con foro Ø 50

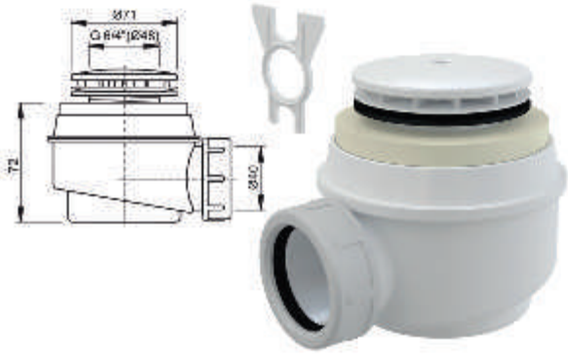

Confezione - scatola esterna	30 pezzi
Prezzo unitario/€	**12,00**
Peso - scatola esterna	6,4 kg
Portata	45 lt/min.

A47B Ø 60
Pilette doccia con tappo **ABS** bianco per piatti con foro Ø 60

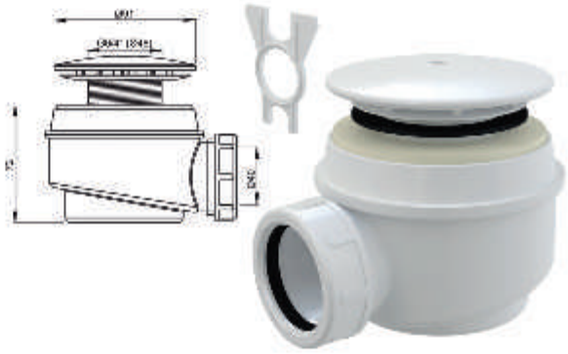

Confezione - scatola esterna	30 pezzi
Prezzo unitario/€	**13,00**
Peso - scatola esterna	7,1 kg
Portata	45 lt/min.

A47CR Ø 50
Pilette doccia con tappo **ABS** cromato per piatti con foro Ø 50

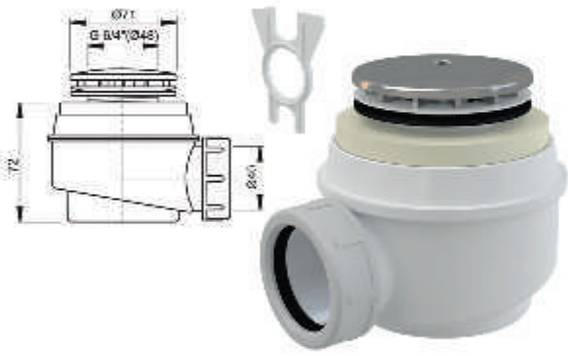

Confezione - scatola esterna	30 pezzi
Prezzo unitario/€	**13,00**
Peso - scatola esterna	6,4 kg
Portata	45 lt/min.

A47CR Ø 60
Pilette doccia con tappo **ABS** cromato per piatti con foro Ø 60

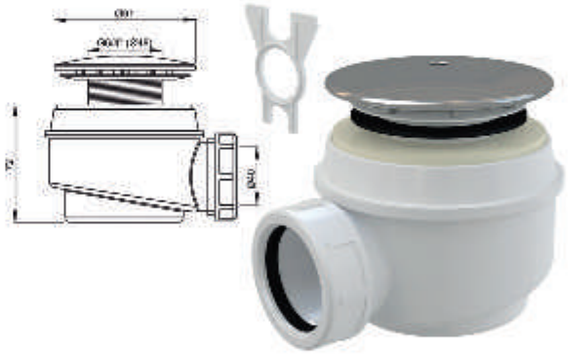

Confezione - scatola esterna	30 pezzi
Prezzo unitario/€	**14,00**
Peso - scatola esterna	7,3 kg
Portata	45 lt/min.

A48
Pilette doccia con tappo **INOX** per piatti con foro Ø 90

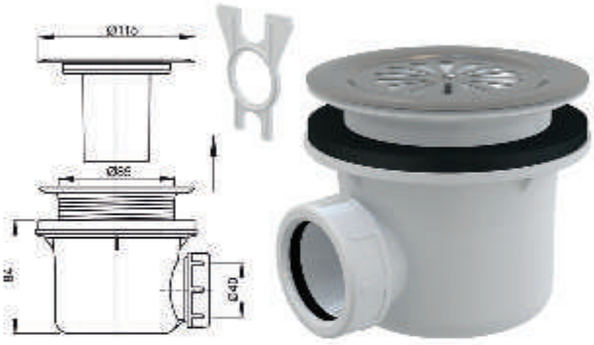

Confezione - scatola esterna	24 pezzi
Prezzo unitario/€	**14,00**
Peso - scatola esterna	7,1 kg
Portata	31 lt/min.

A49B
Pilette doccia con tappo **ABS** bianco per piatti con foro Ø 90

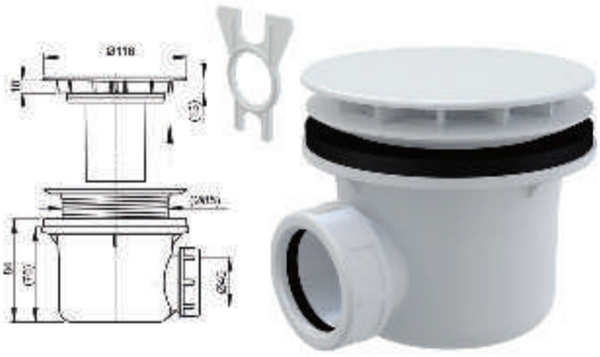

Confezione - scatola esterna	24 pezzi
Prezzo unitario/€	**14,50**
Peso - scatola esterna	7,1 kg
Portata	31 lt/min.

A49CR
Pilette doccia con tappo **ABS** cromato per piatti con foro Ø 90

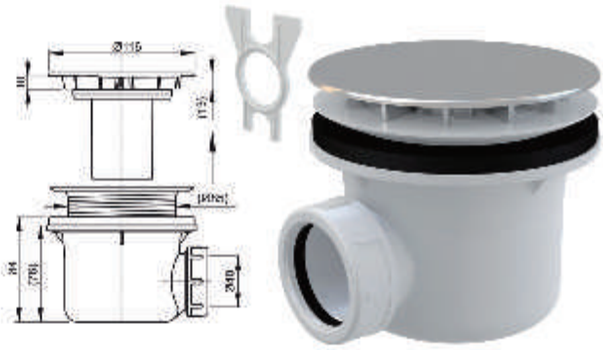

Confezione - scatola esterna	24 pezzi
Prezzo unitario/€	**15,50**
Peso - scatola esterna	7,2 kg
Portata	31 lt/min.

A49K Lucido
Pilette doccia con tappo in **OTTONE** lucido per piatti con foro Ø 90

Confezione - scatola esterna	24 pezzi
Prezzo unitario/€	**28,00**
Peso - scatola esterna	10,2 kg
Portata	34 lt/min.

A49K Opaco
Pilette doccia con tappo in **OTTONE** opaco per piatti con foro Ø 90

Confezione - scatola esterna	24 pezzi
Prezzo unitario/€	**27,00**
Peso - scatola esterna	14,3 kg
Portata	34 lt/min.

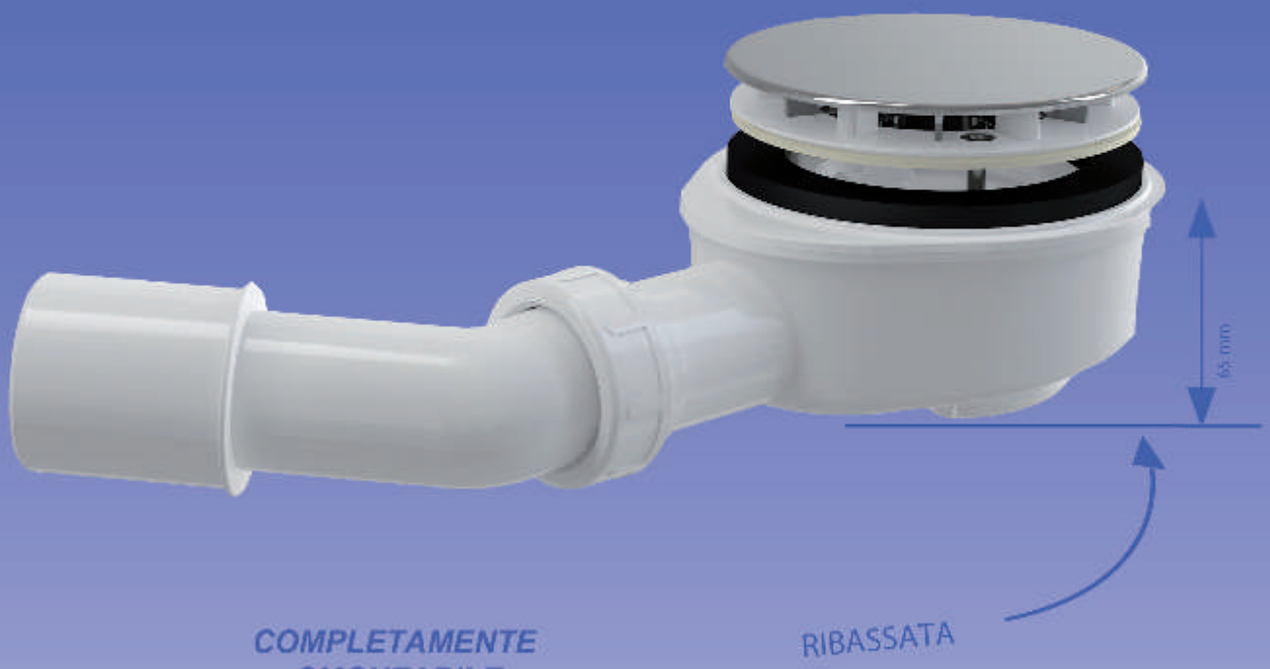

COMPLETAMENTE SMONTABILE

ISPEZIONABILE FINO AL TUBO DI SCARICO!

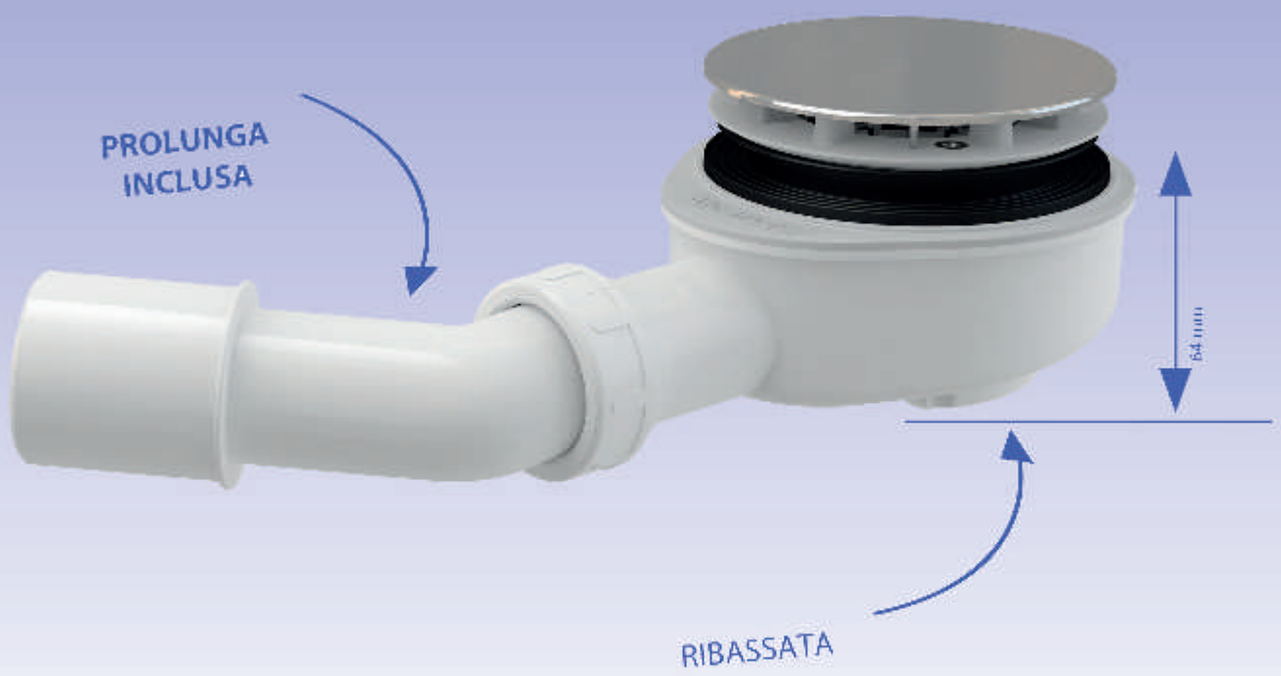

A471CR Ø 50
Piletta doccia con prolunga e tappo **ABS** cromato per piatto con foro Ø 50

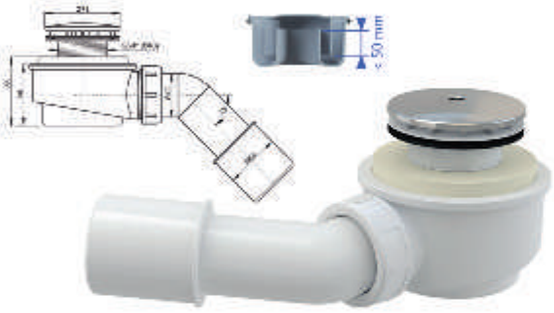

Confezione - scatola esterna	25 pezzi
Prezzo unitario/€	**14,00**
Peso - scatola esterna	6,5 kg
Portata	52 lt/min.

A471CR Ø 60
Piletta doccia con prolunga e tappo **ABS** cromato per piatto con foro Ø 60

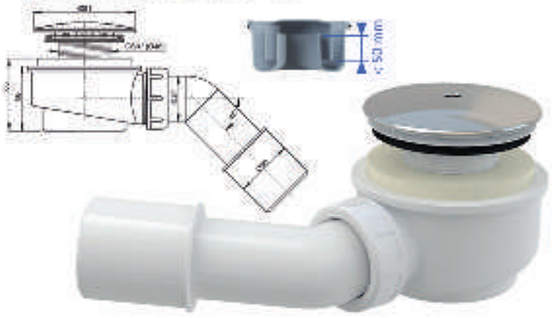

Confezione - scatola esterna	25 pezzi
Prezzo unitario/€	**15,00**
Peso - scatola esterna	6,75 kg
Portata	52 lt/min.

A491CR Ø 90
Piletta doccia con prolunga e tappo **ABS** cromato per piatto con foro Ø 90

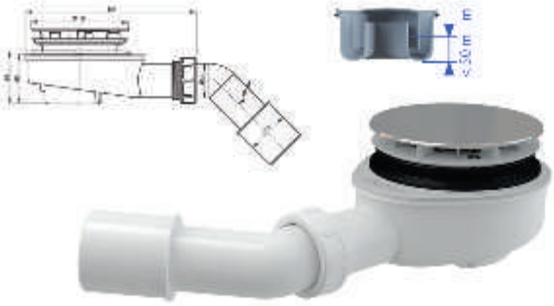

Confezione - scatola esterna	15 pezzi
Prezzo unitario/€	**23,00**
Peso - scatola esterna	10,0 kg
Portata	37 lt/min.

A492CR Ø 90
Piletta doccia con prolunga e tappo **ABS** cromato per piatto con foro Ø 90 **(per piatti doccia spessorati)**

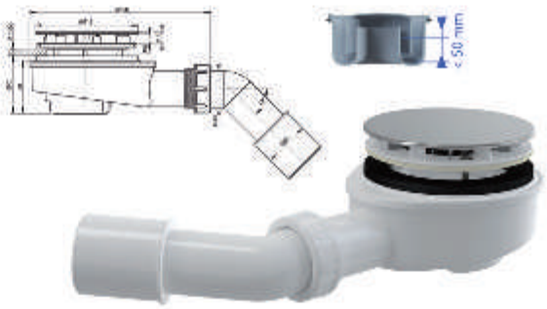

Confezione - scatola esterna	15 pezzi
Prezzo unitario/€	**23,00**
Peso - scatola esterna	10,0 kg
Portata	37 lt/min.

A52
Prolunga a 45°curva Ø 40/50

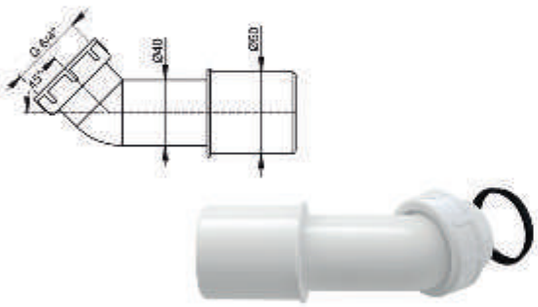

Confezione - scatola esterna	75 pezzi
Prezzo unitario/€	**2,50**
Peso - scatola esterna	5,9 kg

A53 Ø 40
Sifone per colonna vasca attacco Ø 40

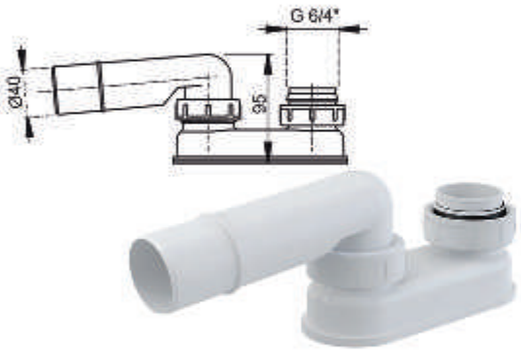

Confezione - scatola esterna	75 pezzi
Prezzo unitario/€	**4,00**
Peso - scatola esterna	9,5 kg

A53 Ø 50
Sifone per colonna vasca attacco Ø 50/40

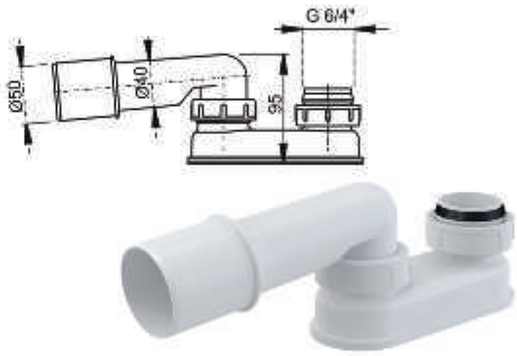

Confezione - scatola esterna	75 pezzi
Prezzo unitario/€	**4,00**
Peso - scatola esterna	10,0 kg

A53 Ø 40 con dado
Sifone per colonna vasca attacco dado Ø 40

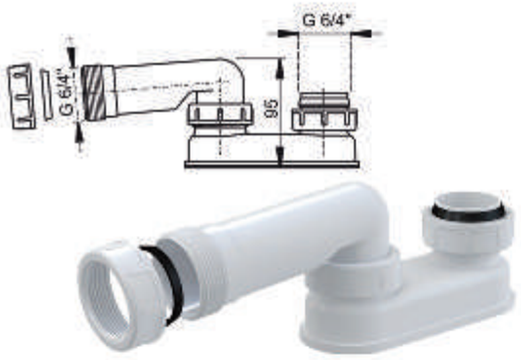

Confezione - scatola esterna	75 pezzi
Prezzo unitario/€	**5,00**
Peso - scatola esterna	10,2 kg

A53 Ø 50 con dado
Sifone per colonna vasca attacco dado Ø 50

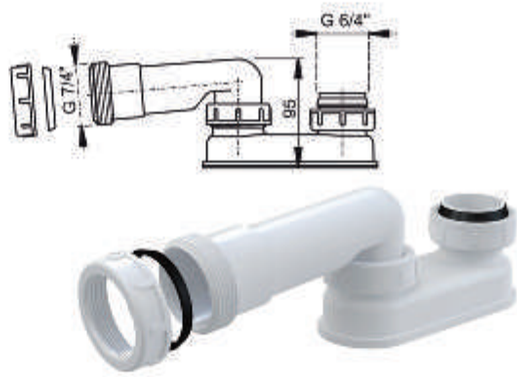

Confezione - scatola esterna	75 pezzi
Prezzo unitario/€	**5,00**
Peso - scatola esterna	11,2 kg

A400
Sifone per lavabo Ø 32 tipo cilindro, in ottone

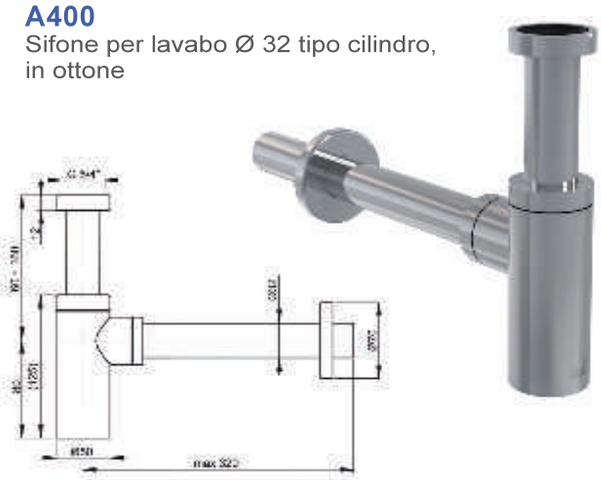

Confezione - scatola esterna	12 pezzi
Prezzo unitario/€	**45,00**
Peso - scatola esterna	10,8 kg

A401
Sifone per lavabo Ø 32 tipo quadrato, in ottone

Confezione - scatola esterna	12 pezzi
Prezzo unitario/€	**56,00**
Peso - scatola esterna	14,0 kg

A402
Sifone per lavabo Ø 32 tipo cilindro, in ottone pesante

Confezione - scatola esterna	9 pezzi
Prezzo unitario/€	**76,00**
Peso - scatola esterna	13,1 kg

A403
Sifone per lavabo Ø 32 salvaspazio tipo cilindro, in ottone pesante

Confezione - scatola esterna	10 pezzi
Prezzo unitario/€	**84,00**
Peso - scatola esterna	17,7 kg

A400 BLISTR
Sifone per lavabo Ø 32 tipo cilindro,in ottone (IN BLISTER)

Confezione - scatola esterna	15 pezzi
Prezzo unitario/€	**58,00**
Peso - scatola esterna	14,7 kg

A401 BLISTR
Sifone per lavabo Ø 32 tipo quadrato, in ottone (IN BLISTER)

Confezione - scatola esterna	15 pezzi
Prezzo unitario/€	**64,00**
Peso - scatola esterna	18,7 kg

A431
Sifone lavabo in metallo Ø 32
dado Ø 1"1/4

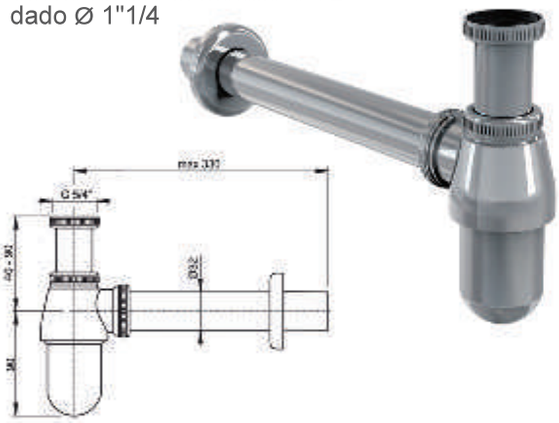

Confezione - scatola esterna	20 pezzi
Prezzo unitario/€	**26,00**
Peso - scatola esterna	12,0 kg

A4000
Prolunga in ottone Ø 32

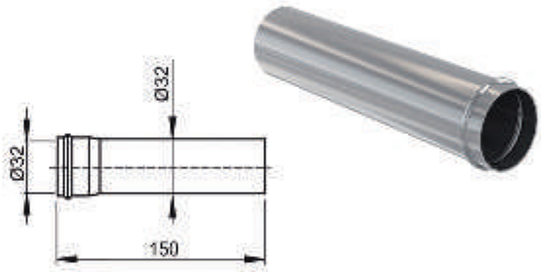

Confezione - scatola esterna	50 pezzi
Prezzo unitario/€	**8,00**
Peso - scatola esterna	4,3 kg

A432
Sifone lavabo ad “U” in ottone Ø 32, dado Ø 1"1/4

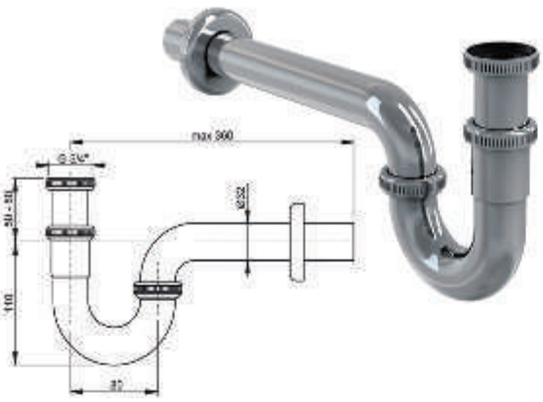

Confezione - scatola esterna	25 pezzi
Prezzo unitario/€	**19,00**
Peso - scatola esterna	9,8 kg

A4320
Sifone lavabo ad “U” (tipo prolungato) in ottone Ø 32
dado Ø 1"1/4

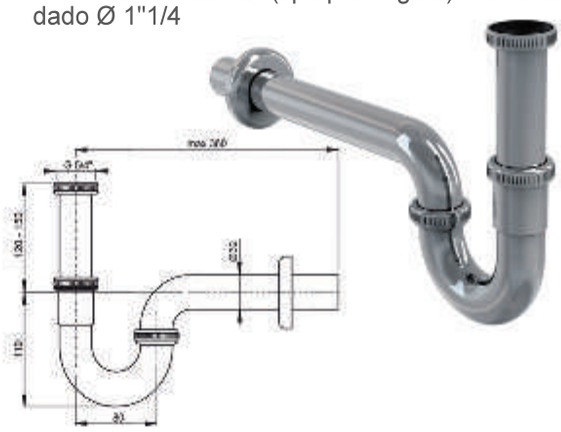

Confezione - scatola esterna	20 pezzi
Prezzo unitario/€	**24,00**
Peso - scatola esterna	8,5 kg

A390
Piletta lavabo in ottone Ø 1"1/4 con click/clack, troppopieno e tappo grande (tipo ribassato)

Confezione - scatola esterna	40 pezzi
Prezzo unitario/€	**19,50**
Peso - scatola esterna	15,0 kg

A396 - scarico libero
Piletta lavabo in ottone Ø 1"1/4", con tappo grande **senza troppopieno**

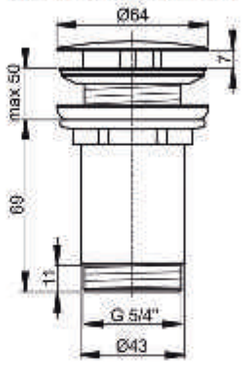

Confezione - scatola esterna	30 pezzi
Prezzo unitario/€	**32,00**
Peso - scatola esterna	11,9 kg

ARV001
Valvola in ottone dritta Ø 1/2" x 3/8" rotonda con filtro

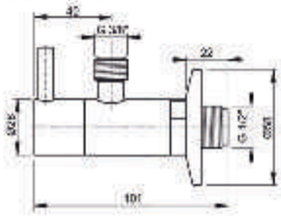

Confezione - scatola esterna	60 pezzi
Prezzo unitario/€	**17,00**
Peso - scatola esterna	19,3 kg

ARV002
Valvola in ottone dritta Ø 1/2" x 3/8" quadrata

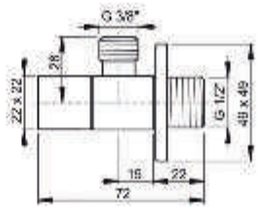

Confezione - scatola esterna	72 pezzi
Prezzo unitario/€	**12,00**
Peso - scatola esterna	13,8 kg

ARV001 BLISTR
Valvola in ottone dritta Ø 1/2" x 3/8" rotonda con filtro (IN BLISTER) 2 pz

Confezione - scatola esterna	20 pezzi
Prezzo unitario/€	**38,00**
Peso - scatola esterna	14,8 kg

ARV002 BLISTR
Valvola in ottone dritta Ø 1/2" x 3/8" quadrata (IN BLISTER) 2 pz

Confezione - scatola esterna	20 pezzi
Prezzo unitario/€	**27,00**
Peso - scatola esterna	9,7 kg

A391
Piletta lavabo in ottone Ø 1"1/4 con click/clack, troppopieno e tappo piccolo

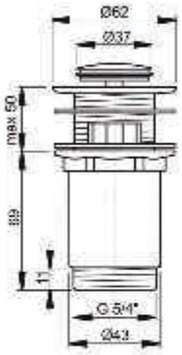

Confezione - scatola esterna	40 pezzi
Prezzo unitario/€	**18,00**
Peso - scatola esterna	14,3 kg

A392
Piletta lavabo in ottone Ø 1"1/4 con click/clack, troppopieno e tappo grande

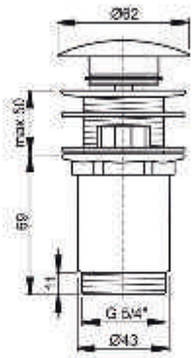

Confezione - scatola esterna	30 pezzi
Prezzo unitario/€	**19,50**
Peso - scatola esterna	12,2 kg

A393
Piletta lavabo in ottone Ø 1"1/4 con click/clack, troppopieno e tappo quadrato

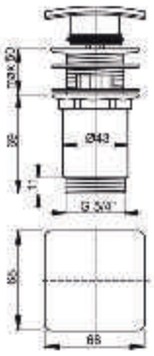

Confezione - scatola esterna	30 pezzi
Prezzo unitario/€	**24,00**
Peso - scatola esterna	14,1 kg.

A394
Piletta lavabo in ottone Ø 1"1/4 con click/clack, senza troppopieno e tappo piccolo

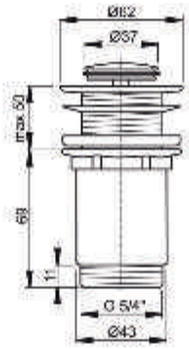

Confezione - scatola esterna	40 pezzi
Prezzo unitario/€	**18,00**
Peso - scatola esterna	15,1 kg

A395
Piletta lavabo in ottone Ø 1"1/4 con click/clack, senza troppopieno e tappo grande

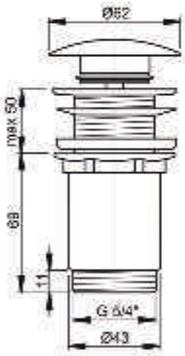

Confezione - scatola esterna	30 pezzi
Prezzo unitario/€	**20,00**
Peso - scatola esterna	12,3 kg

A39
Piletta lavabo in ottone Ø 1"1/4 ribassata con click/clack, troppopieno e tappo piccolo

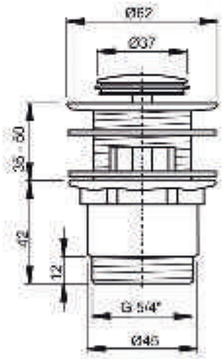

Confezione - scatola esterna	40 pezzi
Prezzo unitario/€	**18,00**
Peso - scatola esterna	12,9 kg

A43P
Sifone lavabo Ø 40 con dado Ø 1"1/4" e attacco per lavatrici, lavastoviglie ecc...

Confezione - scatola esterna	25 pezzi
Prezzo unitario/€	**5,00**
Peso - scatola esterna	7,0 kg

A43
Sifone lavabo Ø 40 con dado Ø 1"1/4"

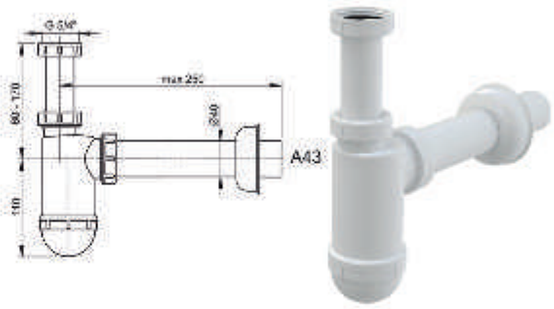

Confezione - scatola esterna	25 pezzi
Prezzo unitario/€	**3,50**
Peso - scatola esterna A43	6,3kg

A45F Ø 32, A45F Ø 40
Sifone lavabo Ø 32 - 40 con dado Ø 1"1/4

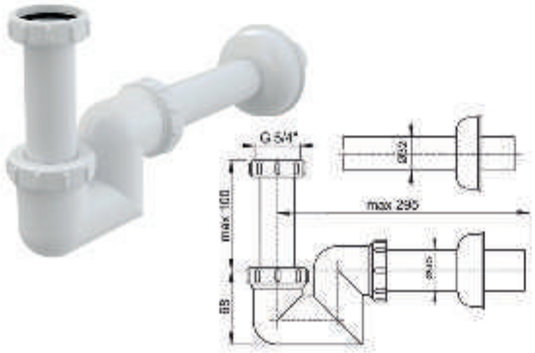

Confezione - scatola esterna	25 pezzi
Prezzo unitario/€	**8,00**
Peso - scatola esterna Ø32/Ø40	5,4/5,7 kg.

A80 Ø 40
Sifone a tubo con dado Ø 1"1/2

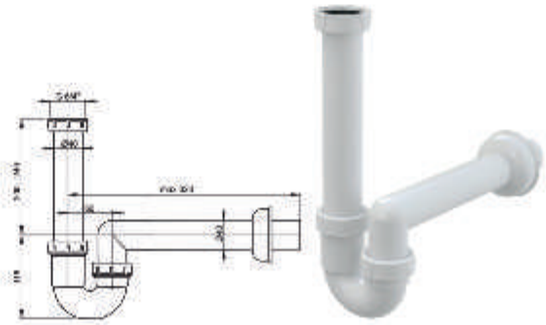

Confezione - scatola esterna	20 pezzi
Prezzo unitario/€	**4,00**
Peso - scatola esterna Ø40	5,1 kg

A434
Sifone lavabo salvaspazio con dado Ø 1"1/4

Confezione - scatola esterna	10 pezzi
Prezzo unitario/€	**7,50**
Peso - scatola esterna	3,8 kg

A31
Piletta per sifone lavabo Ø 1"1/4 con griglia in acciaio inox Ø 63

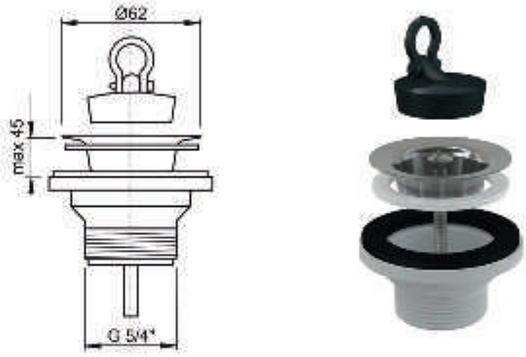

Confezione - scatola esterna	100 pezzi
Prezzo unitario/€	**2,90**
Peso - scatola esterna	8,1 kg

A80 Ø 40
Sifone a tubo con dado Ø 1" 1/2

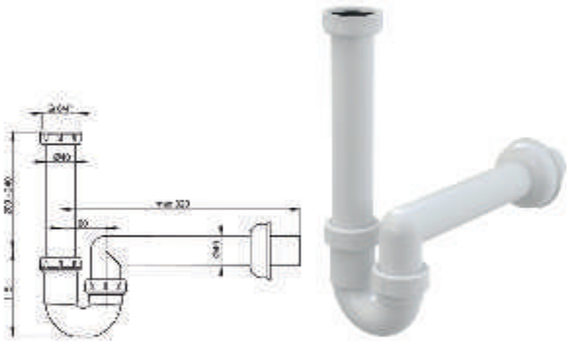

Confezione - scatola esterna	20 pezzi
Prezzo unitario/€	**4,00**
Peso - scatola esterna Ø40	5,1 kg

A81 Ø 40
Sifone a tubo con dado Ø 1"1/2 e attacco per lavatrice, lavastoviglie ecc.

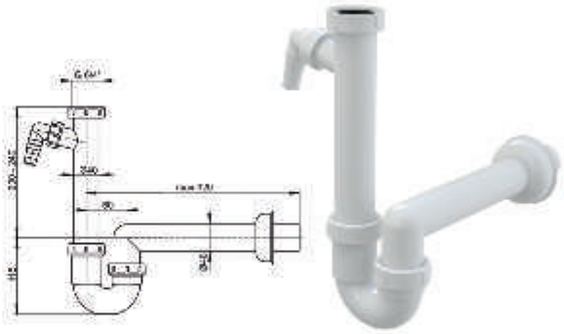

Confezione - scatola esterna	15 pezzi
Prezzo unitario/€	**6,00**
Peso - scatola esterna Ø40	4,4 kg

A82 Ø 40
Sifone a tubo con dado Ø 1"1/2 e doppio attacco per lavatrice, lavastoviglie ecc.

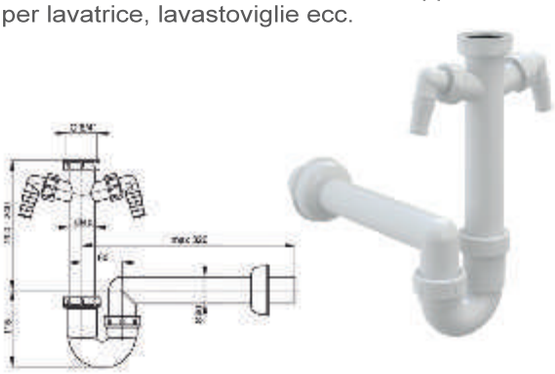

Confezione - scatola esterna	15 pezzi
Prezzo unitario/€	**6,50**
Peso - scatola esterna Ø40	4,8 kg

A83 Ø 40/50
Sifone a tubo con dado Ø 1"1/2, tubo flessibile e attacco per lavatrice, lavastoviglie ecc.

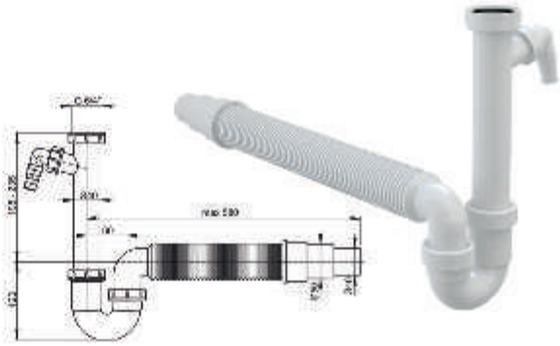

Confezione - scatola esterna	10 pezzi
Prezzo unitario/€	**9,50**
Peso - scatola esterna	3,6 kg

A84 Ø 50/40
Sifone a tubo con dado Ø 1"1/2, tubo flessibile e doppio attacco per lavatrice, lavastoviglie ecc.

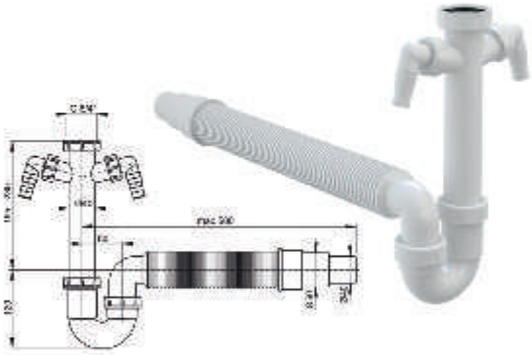

Confezione - scatola esterna	10 pezzi
Prezzo unitario/€	**13,50**
Peso - scatola esterna	3,8 kg

A81G Ø 40
Sifone per doppio lavello con dadi Ø 1"1/2" e attacco per lavatrice, lavastoviglie ecc.

Confezione - scatola esterna	10 pezzi
Prezzo unitario/€	**8,00**
Peso - scatola esterna	5,1 kg

A872P

Sifone salvaspazio con dado Ø 1"1/2 e attacco per lavatrice, lavastoviglie ecc.

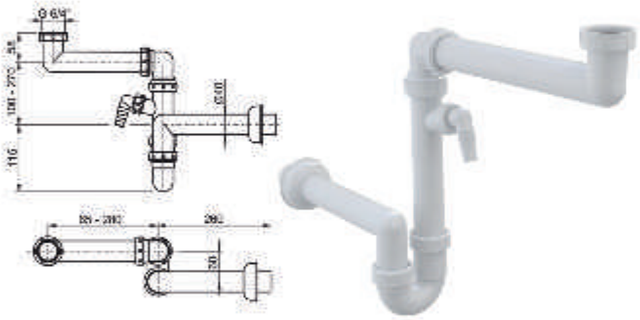

Confezione - scatola esterna	15 pezzi
Prezzo unitario/€	**9,50**
Peso - scatola esterna	6,0 kg

A872PG

Sifone salvaspazio doppio lavello con dadi Ø 1"1/2 e attacco per lavatrice, lavastoviglie ecc.

Confezione - scatola esterna	10 pezzi
Prezzo unitario/€	**11,50**
Peso - scatola esterna	6,5 kg

A33
Piletta lavello Ø 1"1/2 con griglia acciaio inox Ø 70

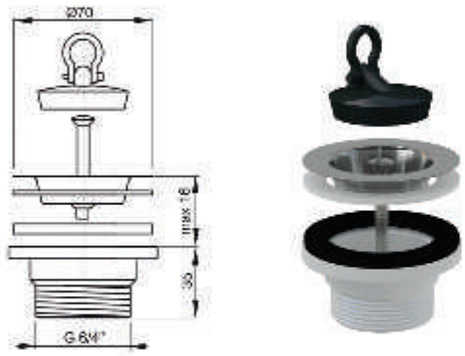

Confezione - scatola esterna	100 pezzi
Prezzo unitario/€	**3,00**
Peso - scatola esterna	8,2 kg

A33P
Piletta lavello Ø 1"1/2 con griglia acciaio inox Ø 70 e attacco per lavatrice, lavastoviglie ecc.

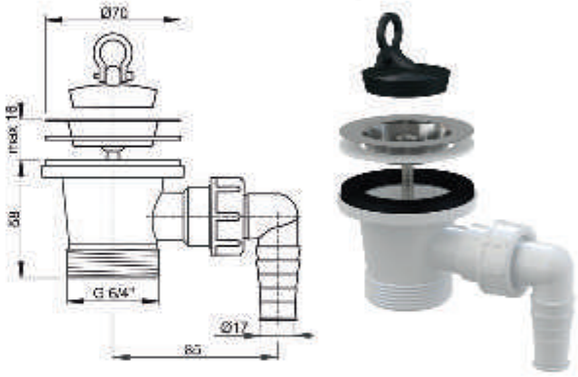

Confezione - scatola esterna	75 pezzi
Prezzo unitario/€	**5,00**
Peso - scatola esterna	9,5 kg

A331
Piletta lavello Ø 1"1/2 con griglia acciaio inox Ø 70, con flessibile e troppopieno

Confezione - scatola esterna	40 pezzi
Prezzo unitario/€	**7,00**
Peso - scatola esterna	7,0 kg

A34
Piletta lavello rialzata Ø 1"1/2 con griglia acciaio inox Ø 70

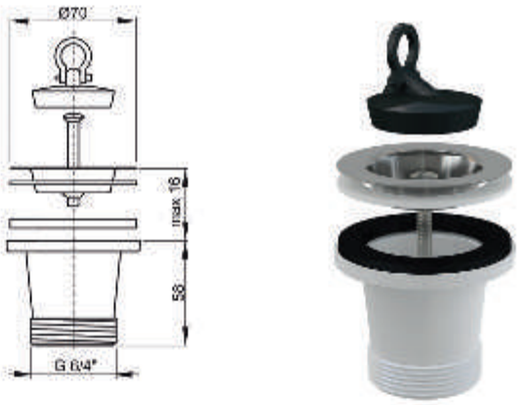

Confezione - scatola esterna	100 pezzi
Prezzo unitario/€	**5,00**
Peso - scatola esterna	9,0 kg

A37
Piletta lavello Ø 1"1/2 con griglia acciaio inox Ø 115

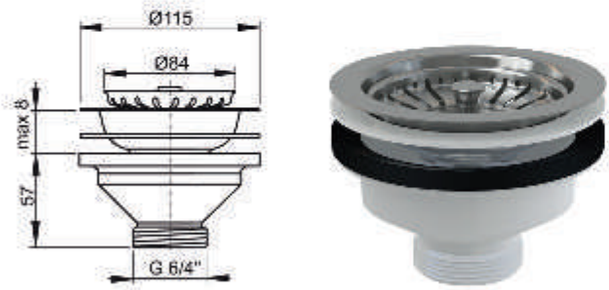

Confezione - scatola esterna	50 pezzi
Prezzo unitario/€	**15,00**
Peso - scatola esterna	10,2 kg

A38
Piletta lavello Ø 1"1/2 con griglia acciaio inox Ø 115, con flessibile e troppopieno

Confezione - scatola esterna	30 pezzi
Prezzo unitario/€	**19,50**
Peso - scatola esterna	9,0 kg

P046
Prolunga Ø 40 con rosone

Confezione - scatola esterna	50/40 pezzi
Prezzo unitario/€	**1,50**
Peso - scatola esterna	4,9 kg

P067
Kit guarnizioni di ricambio per sifone lavello

Confezione - scatola esterna	1 pezzo
Prezzo unitario/€	**6,00**
Peso - scatola esterna	6,3 kg

P066
Kit guarnizioni di ricambio per sifone lavabo

Confezione - scatola esterna	1 pezzo
Prezzo unitario/€	**6,00**
Peso - scatola esterna	0,0120 kg

A21
Borchia per troppopieno Ø 35x22

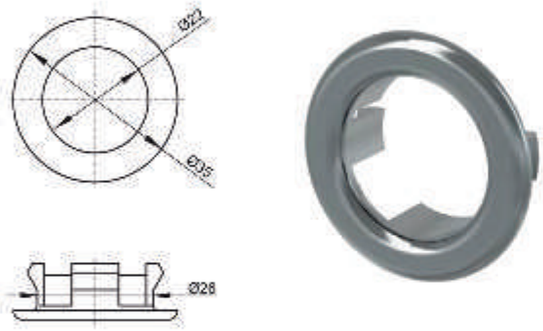

Confezione - scatola esterna	200 pezzi
Prezzo unitario/€	**2,00**
Peso - scatola esterna	0,66 kg

A22
Borchia per troppopieno Ø 33x20

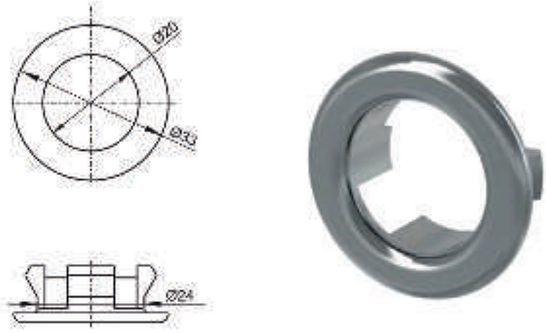

Confezione - scatola esterna	200 pezzi
Prezzo unitario/€	**2,00**
Peso - scatola esterna	0,64 kg

S506
Dado di riduzione f.1"1/4 - m. 1"1/4

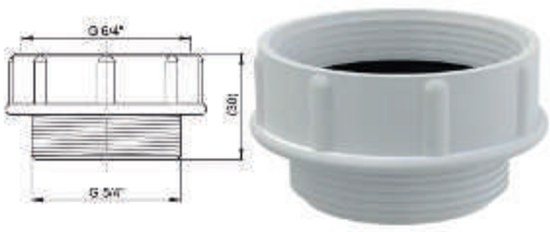

Confezione - scatola esterna	1 pezzo
Prezzo unitario/€	**1,80**
Peso - scatola esterna	0,0141 kg

S507
Riduzione m.1"1/2 - f.1"1/4

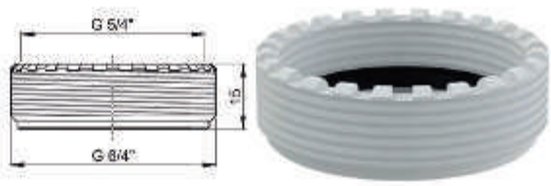

Confezione - scatola esterna	1 pezzo
Prezzo unitario/€	**1,80**
Peso - scatola esterna	0,0060 kg

S556
Dado di riduzione f.1"1/4 - 5/4"- m.1"1/2

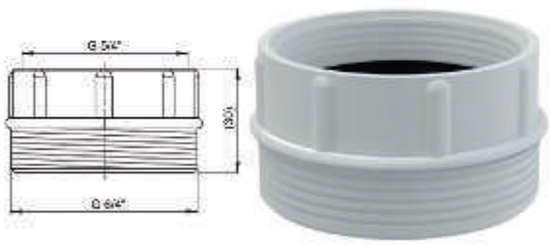

Confezione - scatola esterna	1 pezzo
Prezzo unitario/€	**1,80**
Peso - scatola esterna	0,0131 kg

A45F Ø 32, A45F Ø 40
Sifone in plastica per bidet Ø 32 - 40 con dado Ø 1"1/4

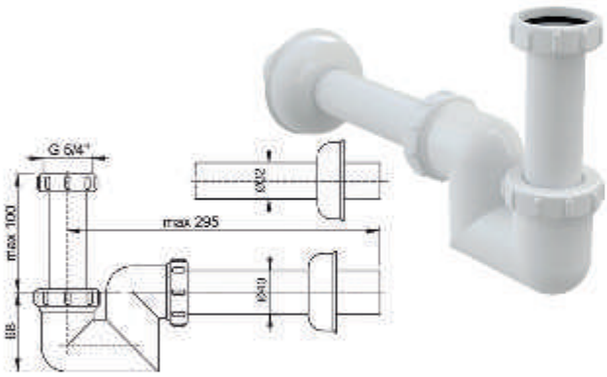

Confezione - scatola esterna	25 pezzi
Prezzo unitario/€	**8,00**
Peso - scatola esterna Ø32 /Ø40	5,4/5,7 kg

A45E
Sifone Bidet, Ø 32 in ottone

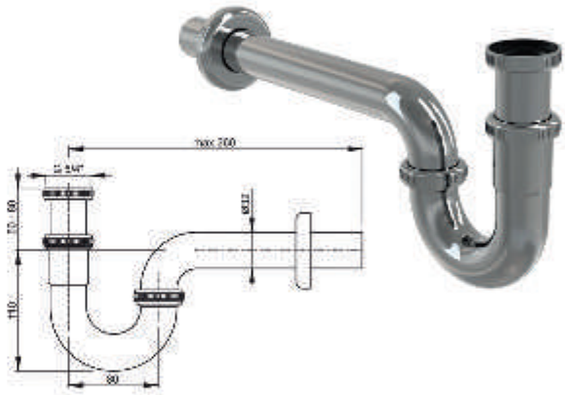

Confezione - scatola esterna	25 pezzi
Prezzo unitario/€	**23,00**
Peso - scatola esterna	9,8 kg

A45A
Sifone orinatoio con manicotto in gomma

Confezione - scatola esterna	25 pezzi
Prezzo unitario/€	**7,00**
Peso - scatola esterna	6,7 kg

A45B
Sifone con scarico orizzontale per orinatoio

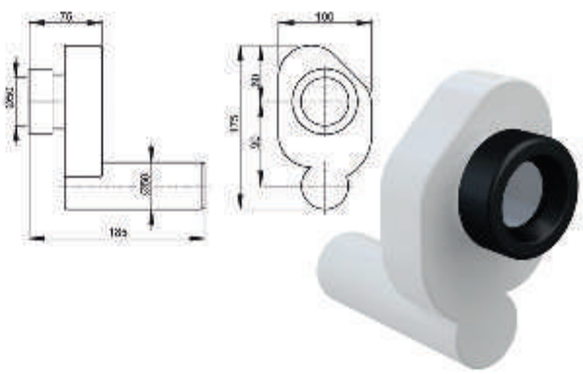

Confezione - scatola esterna	25 pezzi
Prezzo unitario/€	**18,00**
Peso - scatola esterna	5,2 kg

A45C
Sifone con scarico verticale per orinatoio

Confezione - scatola esterna	25 pezzi
Prezzo unitario/€	**18,00**
Peso - scatola esterna	5,5 kg

ATS001
Pulsante in metallo per risciacquo orinatoio

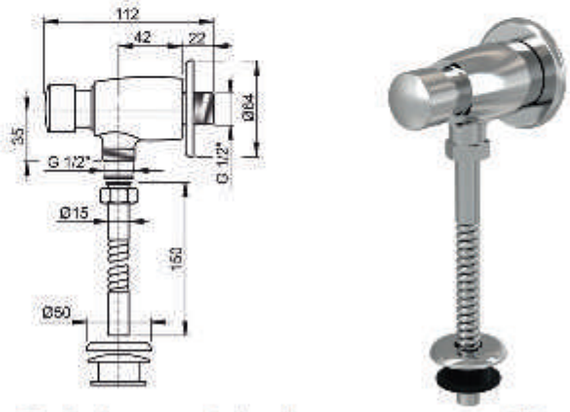

Confezione - scatola esterna	20 pezzi
Prezzo unitario/€	**38,50**
Peso - scatola esterna	10,1 kg

AKS1
Sifone a imbuto per scarico condensa

Confezione - scatola esterna	75 pezzi
Prezzo unitario/€	**5,00**
Peso - scatola esterna	7,3 kg

AKS1Z
Sifone ad imbuto per scarico condensa con sfera Antiodore

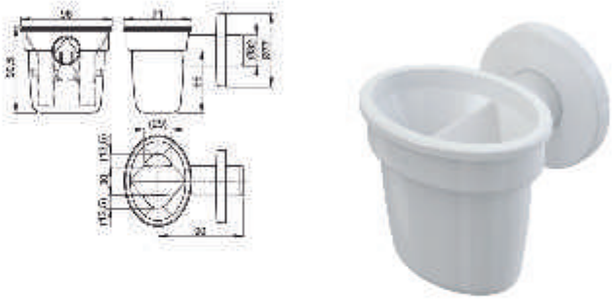

Confezione - scatola esterna	75 pezzi
Prezzo unitario/€	**6,00**
Peso - scatola esterna	8,0 kg

AKS2
Sifone per scarico condensa con morsetto in gomma e sfera Antiodore

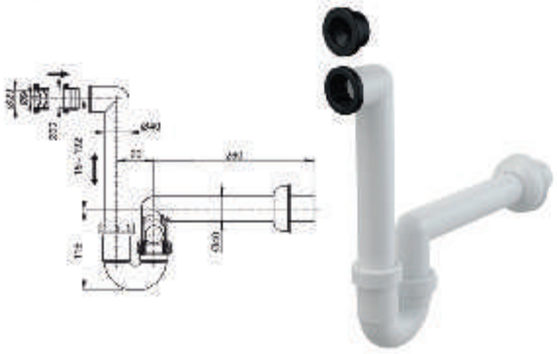

Confezione - scatola esterna	15 pezzi
Prezzo unitario/€	**22,00**
Peso - scatola esterna	4,8 kg

AKS3
Sifone per scarico condensa con dado Ø 1"1/4 e sfera antiodore

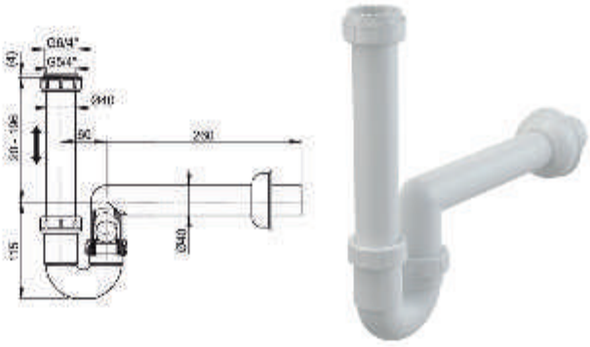

Confezione - scatola esterna	15 pezzi
Prezzo unitario/€	**30,00**
Peso - scatola esterna	4,1 kg

AKS5
Sifone a imbuto con sfera per scarico condensa con supporto tubo

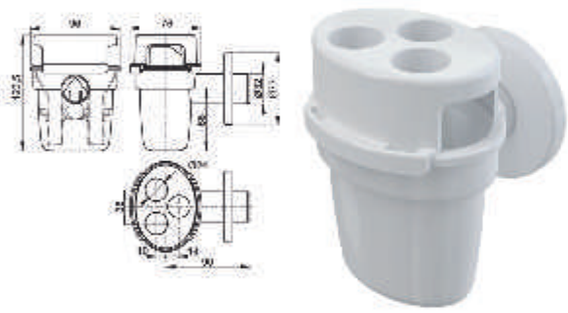

Confezione - scatola esterna	75 pezzi
Prezzo unitario/€	**7,50**
Peso - scatola esterna	9,7 kg

AKS6
Riduzione Ø 50/40 con doppio attacco da Ø 1/2"

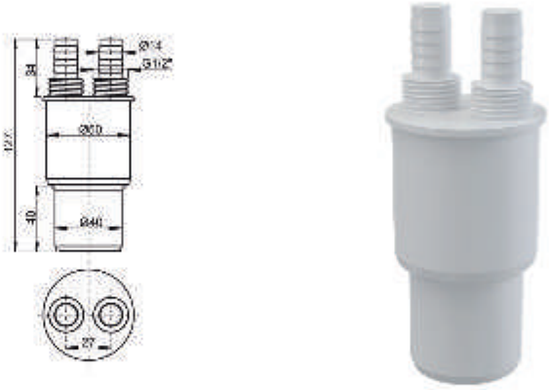

Confezione - scatola esterna	50 pezzi
Prezzo unitario/€	**5,00**
Peso - scatola esterna	3,3 kg

AKS4

Sifone per scarico condensa con placca in acciaio inox

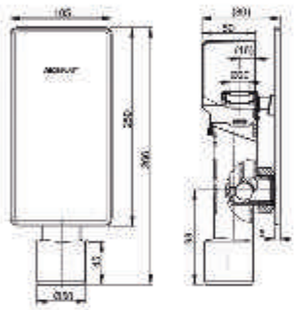

Confezione - scatola esterna	40 pezzi
Prezzo unitario/€	**42,00**
Peso - scatola esterna	17,9 kg

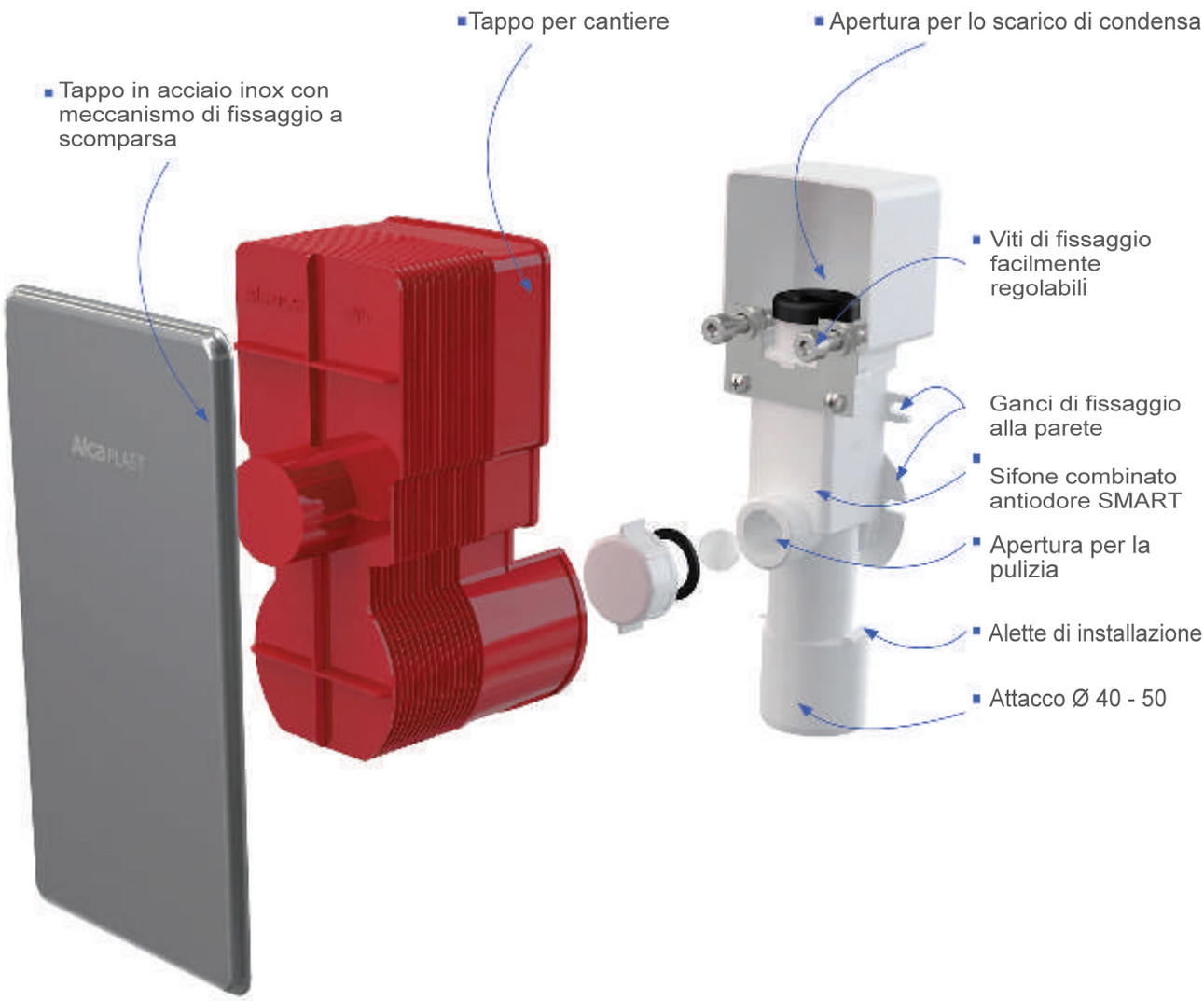

APS3
Sifone lavatrice Ø 40/50 con placca in acciaio inox

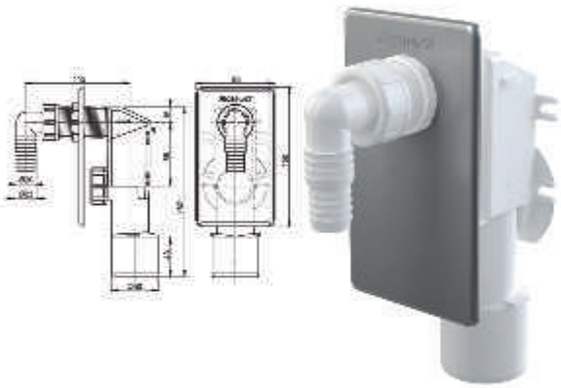

Confezione - scatola esterna	40 pezzi
Prezzo unitario/€	**7,00**
Peso - scatola esterna	8,8 kg

APS4
Sifone lavatrice Ø 40/50 con placca in plastica bianca

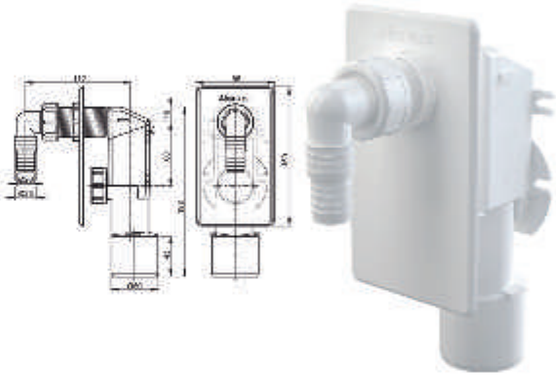

Confezione - scatola esterna	40 pezzi
Prezzo unitario/€	**5,20**
Peso - scatola esterna	7,6 kg

APS1
Sifone lavatrice Ø 32 cromato per esterno

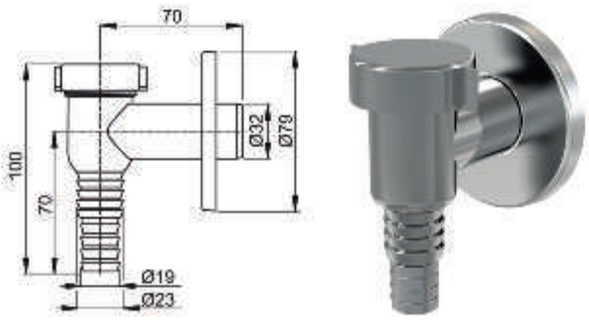

Confezione - scatola esterna	100 pezzi
Prezzo unitario/€	**4,50**
Peso - scatola esterna	7,6 kg

APS2
Sifone lavatrice Ø 32 bianco per esterno

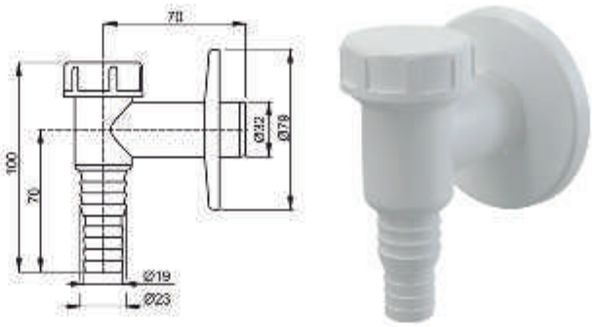

Confezione - scatola esterna	100 pezzi
Prezzo unitario/€	**2,60**
Peso - scatola esterna	7,4 kg

APS5
Sifone lavatrice Ø 32 bianco con sistema anti-polvere

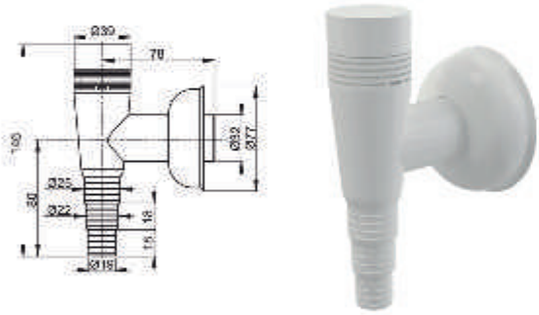

Confezione - scatola esterna	100 pezzi
Prezzo unitario/€	**10,00**
Peso - scatola esterna	11,0 kg

APS3P

Sifone lavatrice Ø 40/50 con placca in acciaio inox
e valvola di entrata aria

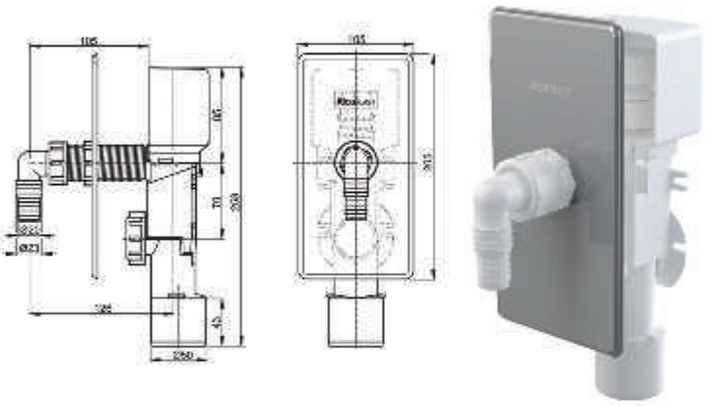
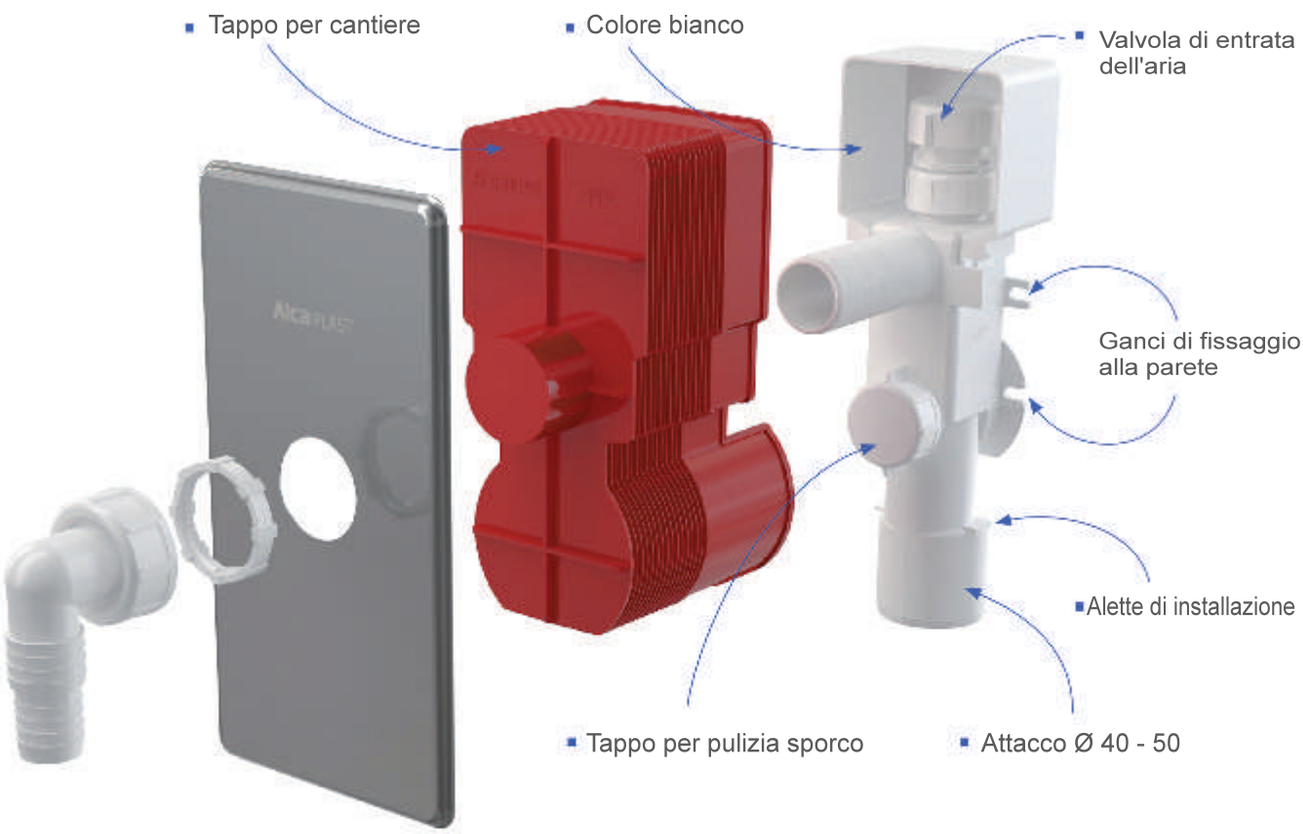
Confezione - scatola esterna	40 pezzi
Prezzo unitario/€	**22,00**
Peso - scatola esterna	16,9 kg